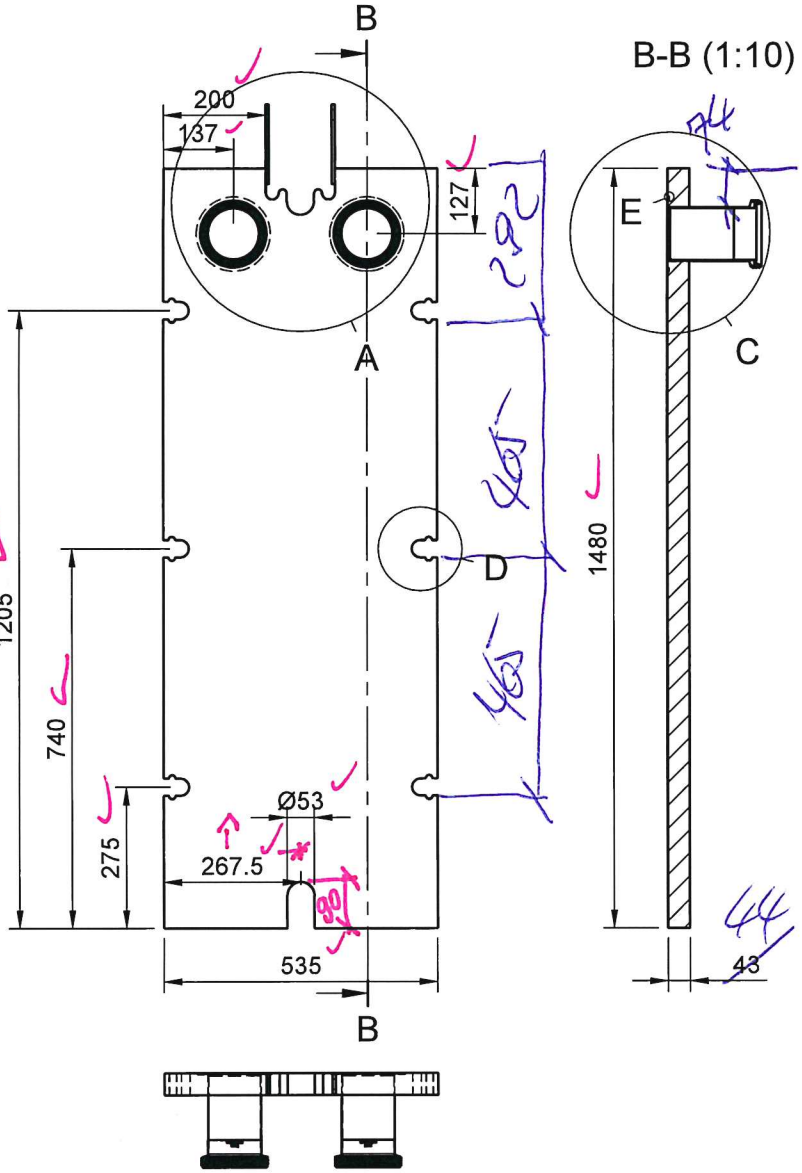

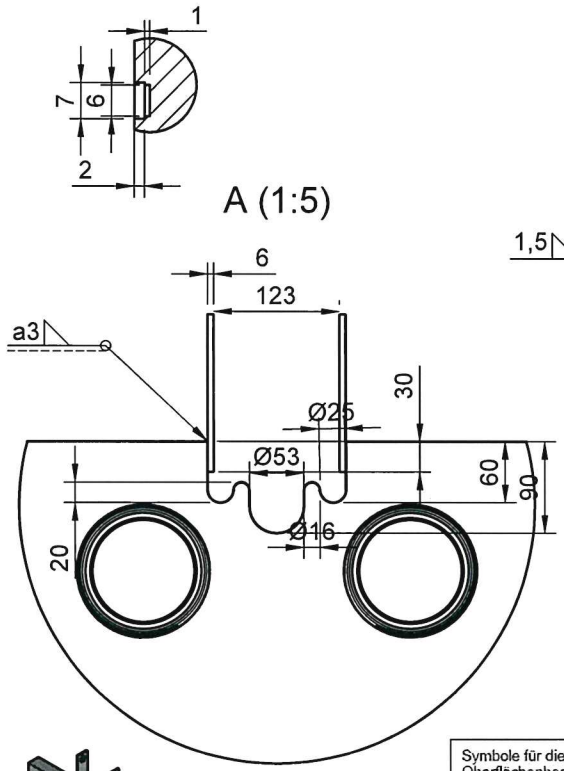

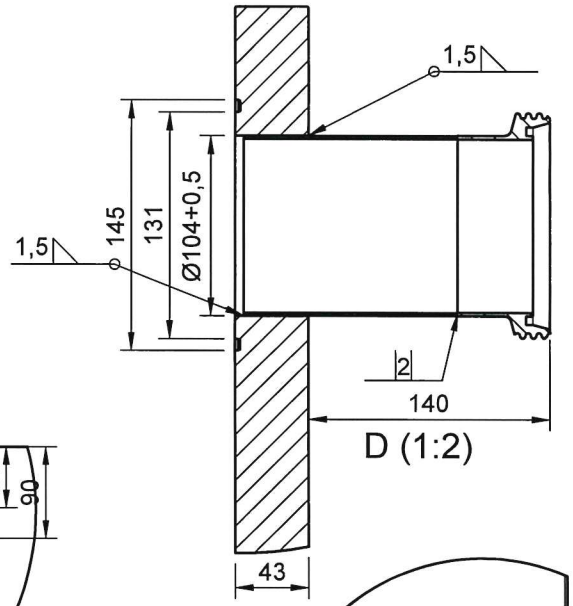

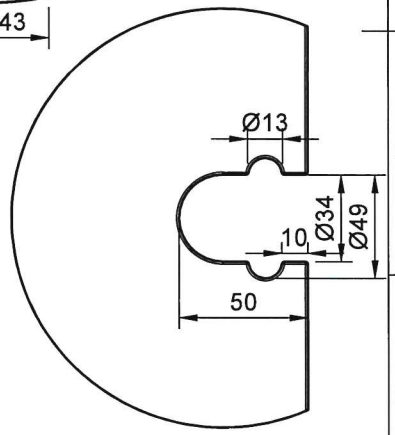

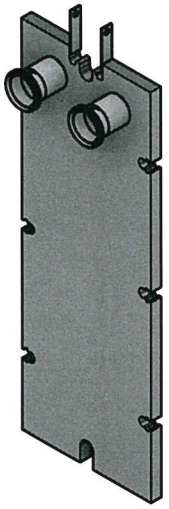

Symbole für die Oberflächenbeschaffenheit	
In der Zeichnung nach DIN ISO 1302	nach DIN 3141 Reihe 2
✓ = ✓	~
w ✓ = ✓ Rz 100	▽
x ✓ = ✓ Rz 25	▽▽
y ✓ = ✓ Rz 6,3	▽▽▽
z ✓ = ✓ Rz 1	▽▽▽▽

✓ (✓ y)

Dept.	Technical reference	Created by	Approved by
		Sebastian Hartmann 2026-02-12	
BENS EDELSTAHL		Document type	Document status
		Title: Zwichenplatte-SM	DWG No.: BE-ZP-0226-601-0
			Rev. / Date of issue / Sheet 2/3

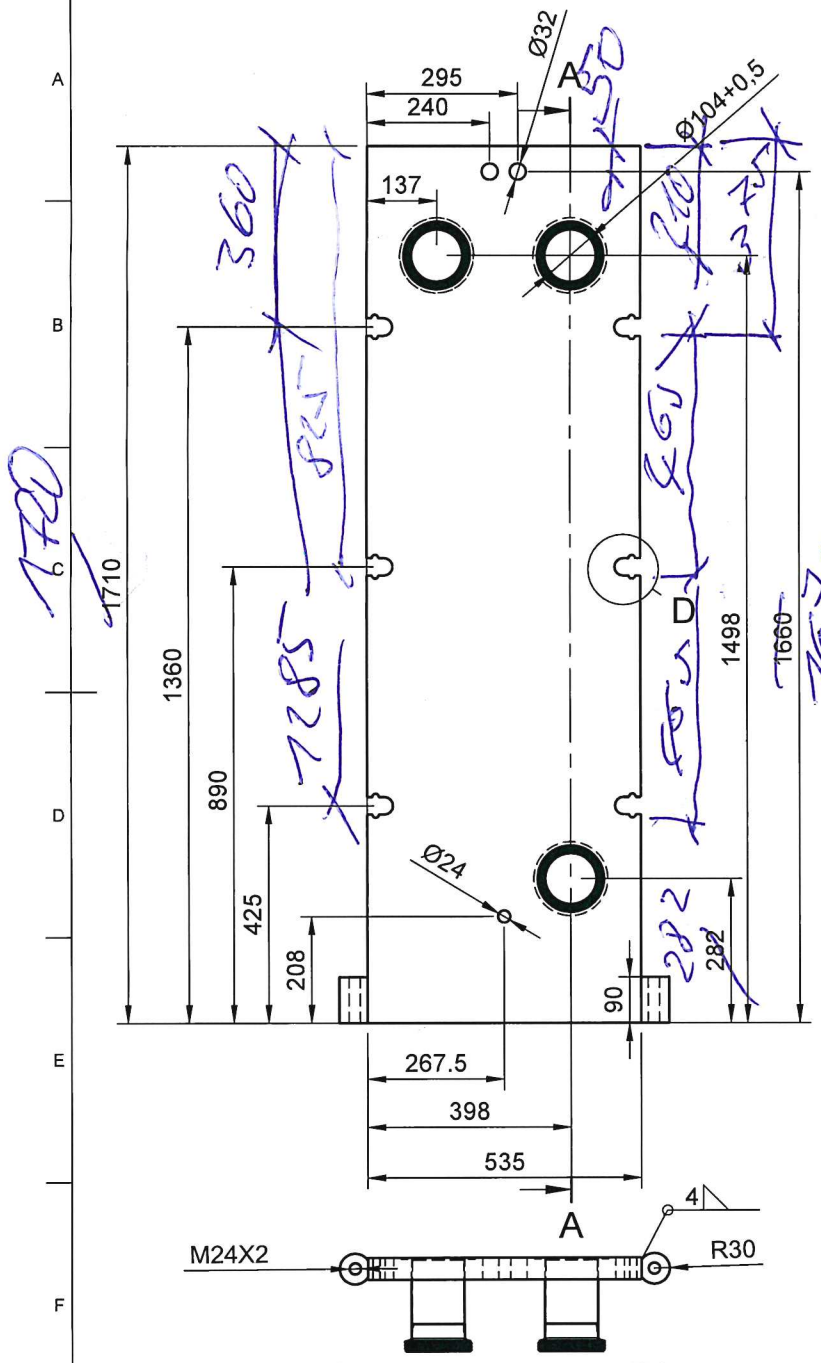

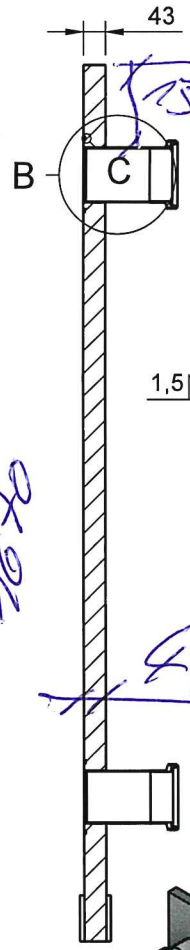

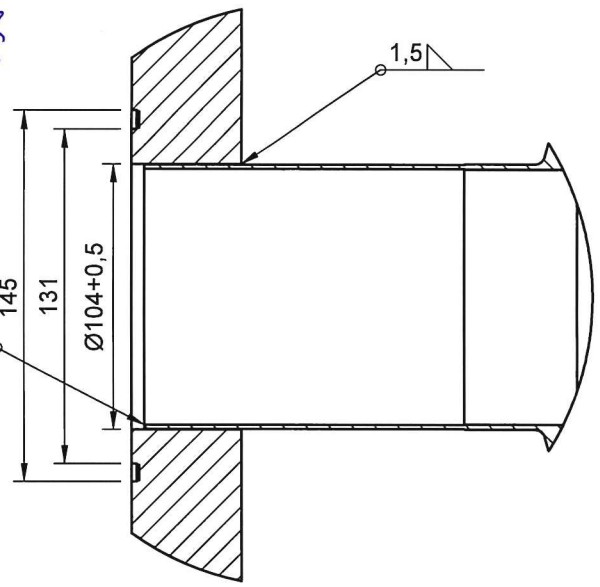

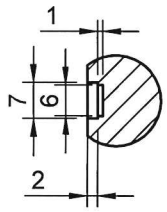

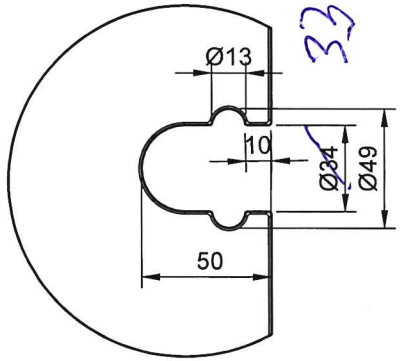

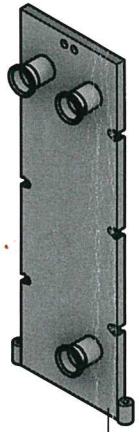

Symbole für die Oberflächenbeschaffenheit	
In der Zeichnung nach DIN ISO 1302	nach DIN 3141 Reihe 2
=	~
w = Rz 100	▽
x = Rz 25	▽▽
y = Rz 6,3	▽▽▽
z = Rz 1	▽▽▽▽

Dept.	Technical reference	Created by: Sebastian Hartmann 2026-02-10	Approved by
BENS EDELSTAHL		Document type	Document status
		Title: Grundplatte-SM	DWG No.: BE-GP-0226-501-0
			Rev. / Date of issue / Sheet 2/3